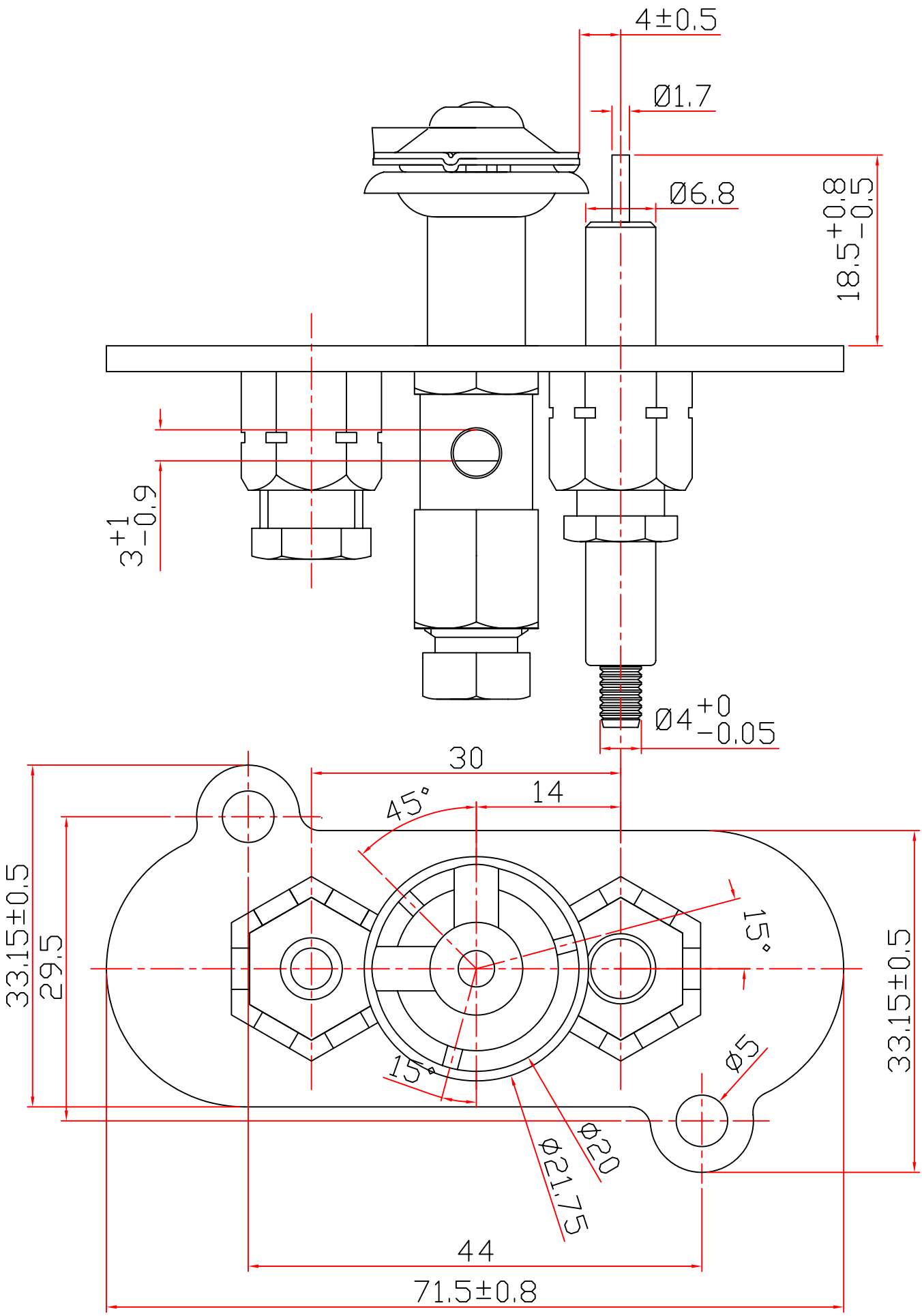
4±0.5
Ø1.7
Ø6.8
18.5 +0.8 −0.5
3 +1 −0.9
Ø4 +0 −0.05
30
14
45°
15°
15°
33.15±0.5
29.5
33.15±0.5
Ø5
Ø20
Ø21.75
44
71.5±0.8